ТАКИ.671116.001-02СБ
(6ДК.174.297-02СБ)

5762

ДУБЛИКАТ

Перв.применен. ТАКИ.671116.001-02

Справ.№

Инв.№ подл. | Подп. и дата | Взамен инв.№ | Инв.№ дубл. | Подп. и дата

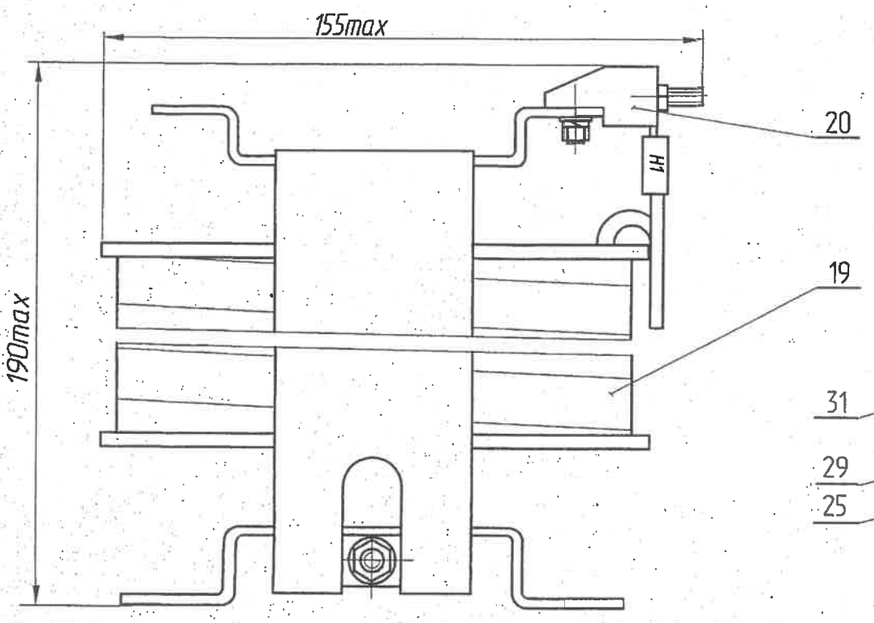

Разделка выводов катушки

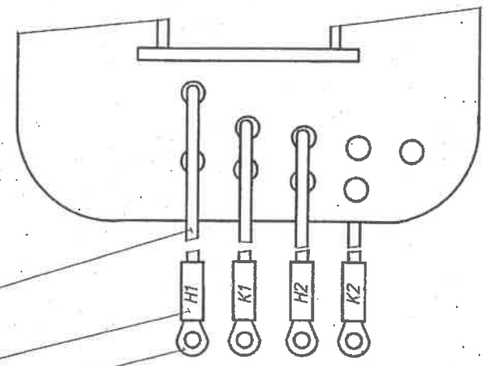

1.Технические требования к электромонтажу по ОСТ16 0.684.032-92.

2.Наконечники поз.25 паять. Припой ПТКр 8,0 ПОС-40 ГОСТ21931-76.

3.Надписи на бирках поз.29 наносить согласно чертежу.

4.Обозначение, заводской номер трансформатора и надписи на колодке поз.20 наносить эмалью МС-17, черной ТУ6-10-1012-78 согласно чертежу.
Шрифт 6-Пр3 ГОСТ26 020-80.

ТАКИ.671116.001-02ТБ.

5.Испытать по ТАКИ.670101.003ТУ и (6ДК.174.297-02ТБ).

Схема соединения обмоток

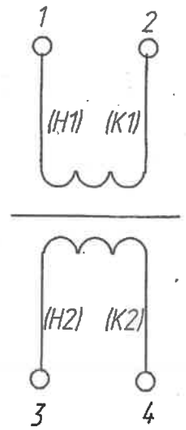

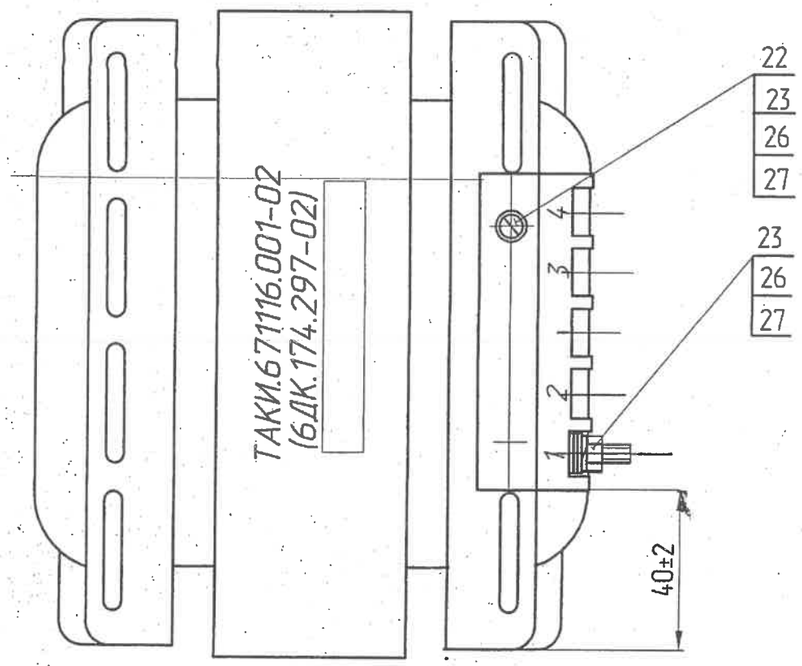

КОНТРОЛЬНЫЙ ЭКЗЕМПЛЯР

ТАКИ.671116.001СБ.
Остальное - см. (6ДК.174.297СБ).

5	Зам.	ДК.265123		20.3.14
Изм.	Лист	№ докум.	Подп.	Дата
Разраб.		Володькина		26.12.13
Пров.		Топильский		2.12.13
Т.контр.		Петрушин		24.01.14
Н.контр.		Петрачева		20.02.14
Утв.		Топильский		27.2.13

ТАКИ.671116.001-02СБ
(6ДК.174.297-02СБ)

Трансформатор
Сборочный чертеж

Литера	Масса	Масштаб
	14	1:1

Лист | Листов 1

ОРСТ

Копировал:

Формат А2